Magnetische puck antenne voor 2G, 3G en 4G

20-0001CONL-S3

4G / LTE

Deze antenne ondersteunt het 4G / LTE netwerk en is geschikt voor het gebruik binnen Europa en andere delen van de wereld. Tevens is deze antenne te gebruiken voor het 2G en 3G netwerk.

Technische specificaties

Artikelnummer:	20-0001CONL-S3
Type antenne:	OMNI360° rondstraal antenne
Vorm:	Puck, hufterproof
Gain:	0-3 dBi, frequentie afhankelijk
Montage:	Magneet
Kabel(s):	1x 3 meter RG174 (3mm)
Aansluiting GSM:	SMA-Male
Geschikt voor:	GSM/GPRS, 3G/UMTS, 4G/LTE, WIFI/2.4 GHz, LoRa, 868/869MHz
Frequentiebanden:	700-960Mhz / 1700-2700Mhz
Afmetingen:	80 x 80 x 23 mm (D x B x H)
Temperatuur range:	-40ºC tot 85ºC
Kleur:	Zwart
VSWR:	< 2.0 Typical
Max power:	20 Watt
Impedantie:	50 Ohm

SCAN / KLIK

Bij het scannen of klikken van deze code wordt u meteen doorgestuurd naar onze productpagina. Hier vindt u meer informatie over deze antenne en kunt u deze ook meteen bestellen.

Wij kunnen de lengte van de kabel en/ of connector van deze antenne aanpassen naar keuze. U kunt deze antenne aangepast bestellen via onze website, ddselectronics.nl, of per e-mail: info@ddselectronics.nl.

Kiotoweg 719-721
3047 BG Rotterdam
Nederland

+31 (0) 88 0337 337
info@ddselectronics.nl

20-0001CONL-S3

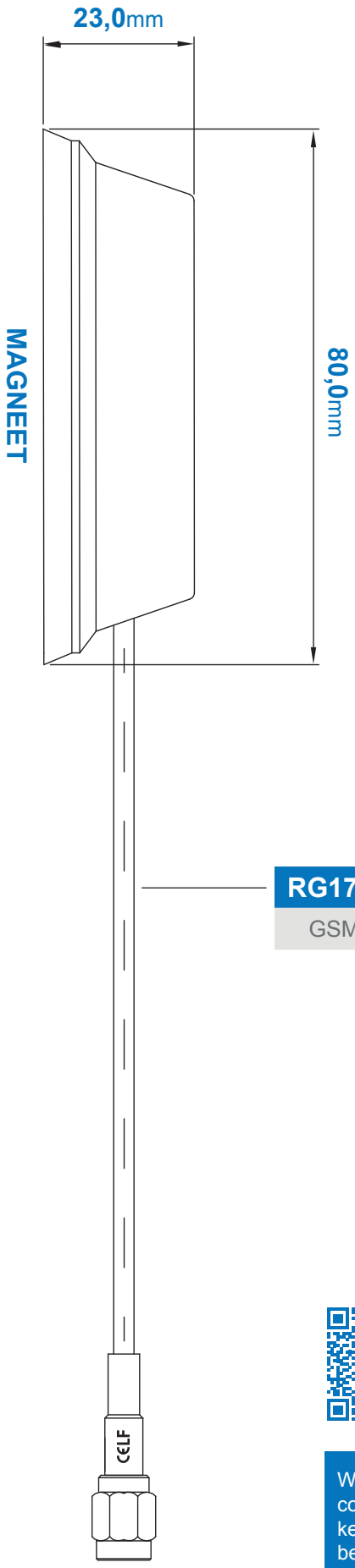

RG174, 3 METER

GSM: SMA-Male

SCAN / KLIK

Bij het scannen of klikken van deze code wordt u meteen doorgestuurd naar onze productpagina. Hier vindt u meer informatie over deze antenne en kunt u deze ook meteen bestellen.

Wij kunnen de lengte van de kabel en/ of connector van deze antenne aanpassen naar keuze. U kunt deze antenne aangepast bestellen via onze website, ddselectronics.nl, of per e-mail: info@ddselectronics.nl.

Kiotoweg 719-721
3047 BG Rotterdam
Nederland

+31 (0) 88 0337 337
info@ddselectronics.nl

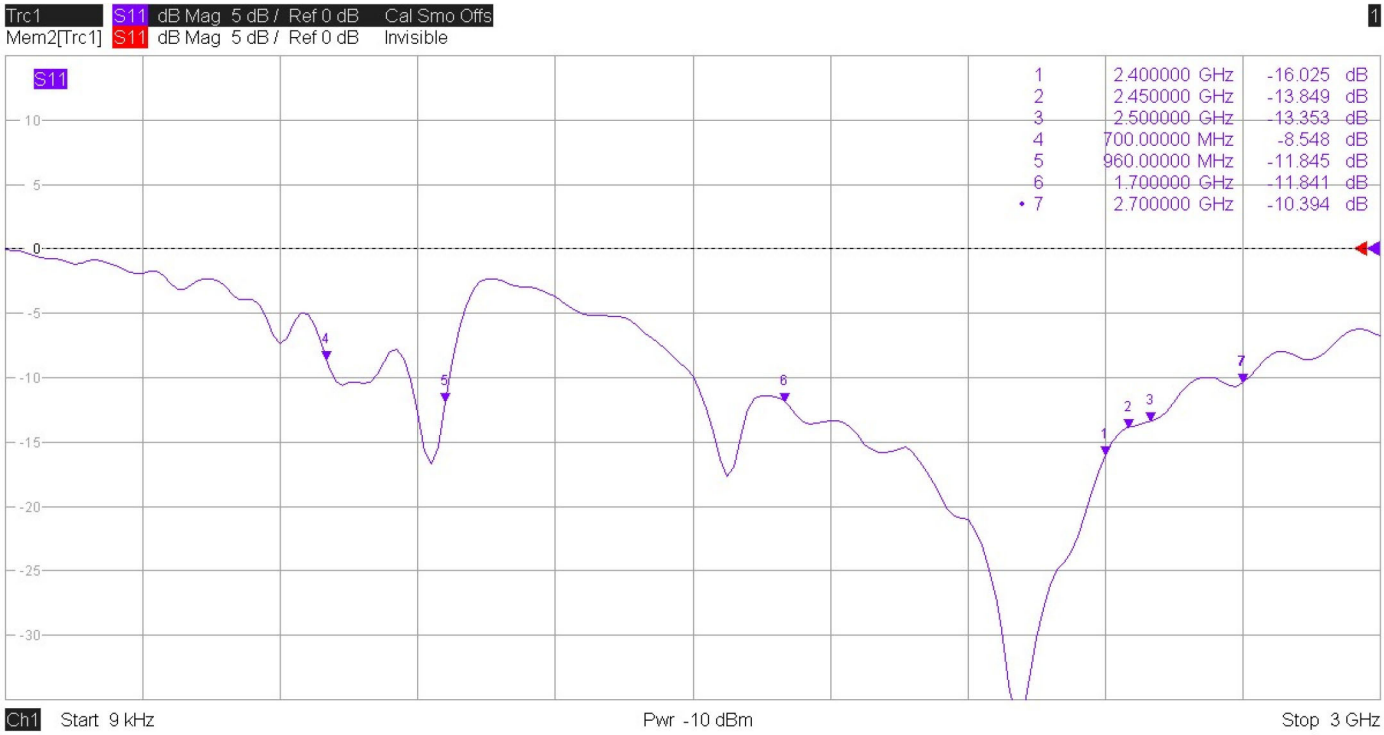

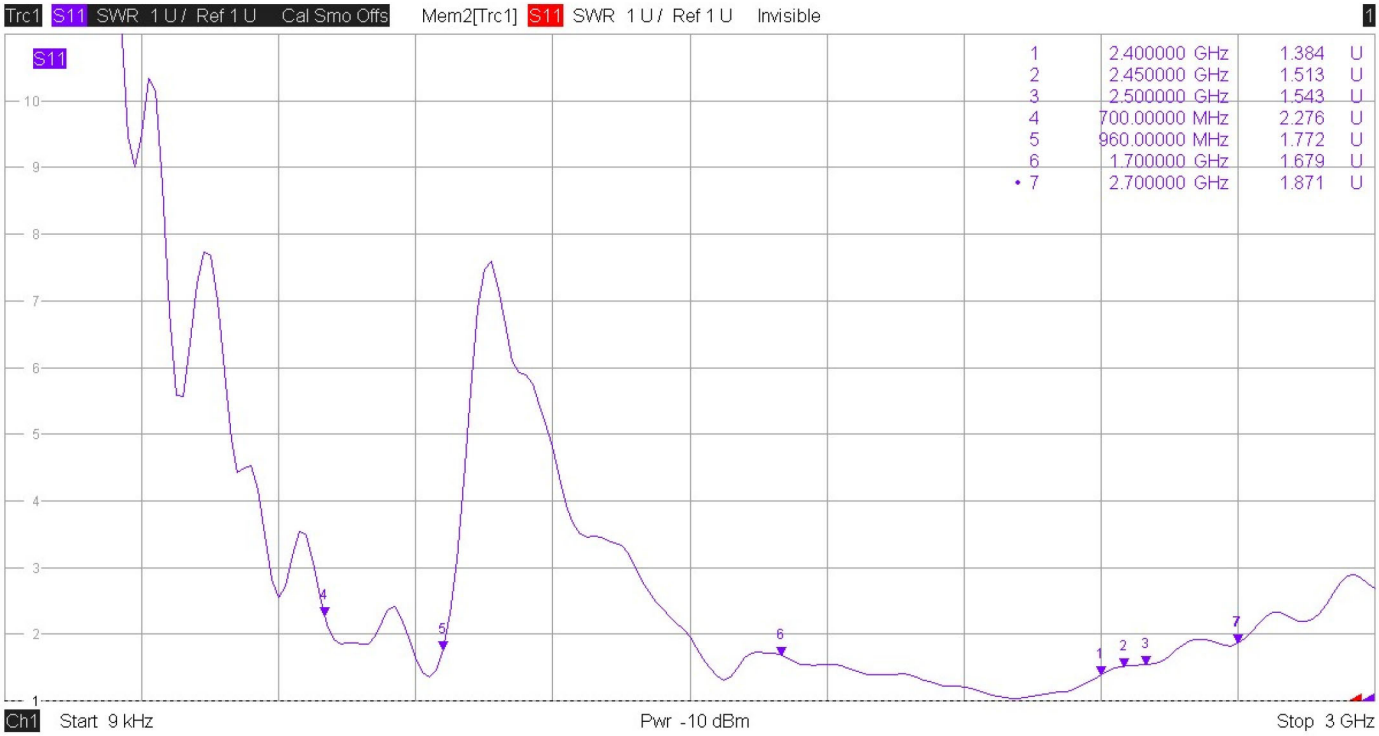

H-PLANE

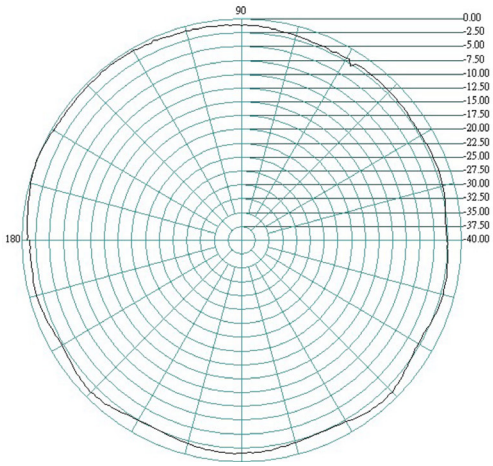

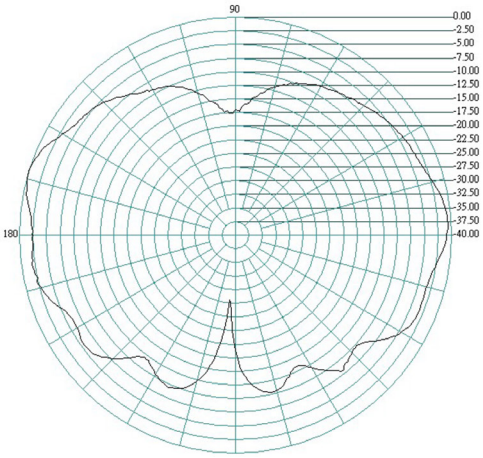

E-PLANE

Kiotoweg 719-721
3047 BG Rotterdam
Nederland
+31 (0) 88 0337 337
info@ddselectronics.nl